MONTAGEANLEITUNG
Klemmstück GRK 25

zur Montage an horizontale Stahlträgerflansche mit einer max. Stärke von 20 mm

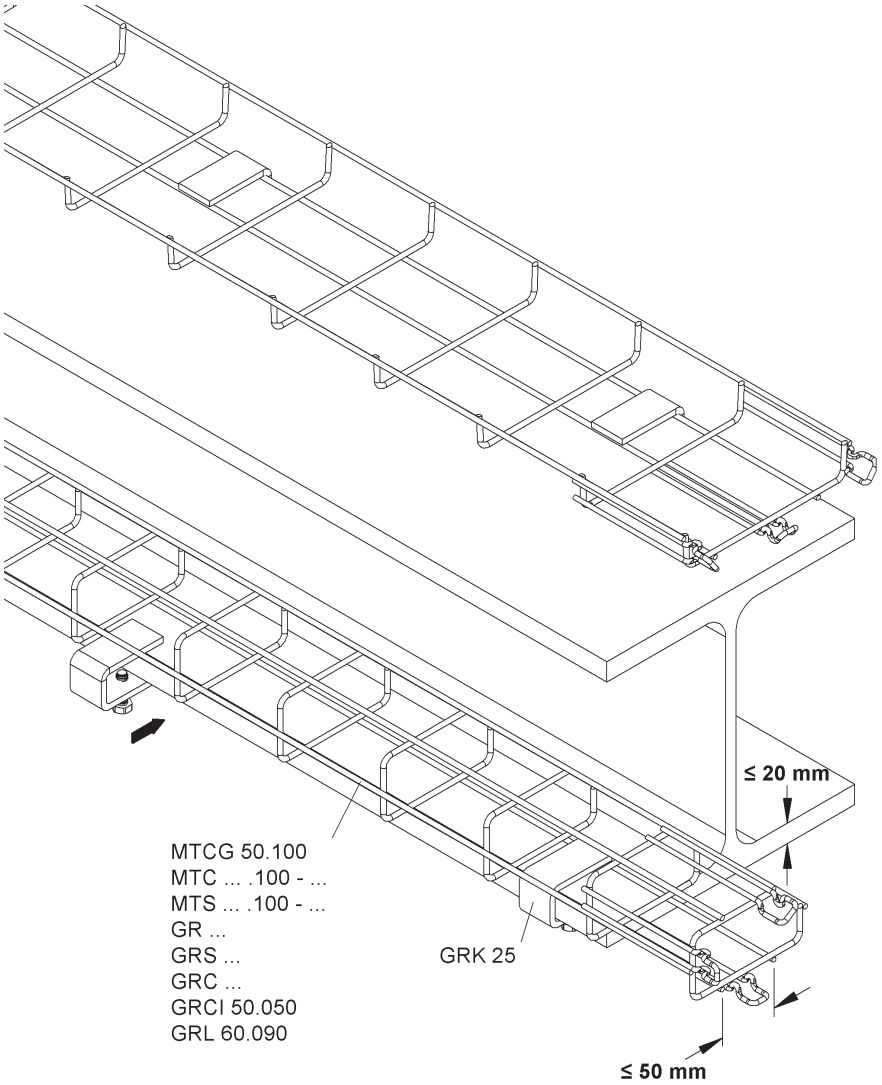

Die Klemmung erfolgt über zwei Bodenlängsdrähte der Gitterrinne mit einem mittigen Längsdrahtabstand von max. 50 mm.

MA MTC GRK 25 10/20

Niedax GmbH & Co. KG - Asbacher Straße 141 - D-53545 Linz/Rhein
Tel.: +49 (0 26 44) 56 06-0 - Fax: +49 (0 26 44) 56 06-13 - info@niedax.de - www.niedax.de